INVENTUM

Productoverzicht

AKI6015ZWA

★★★★☆ 1 reviews

Afzuigkap - Inbouw - 60 cm - Zwart

De modern vormgegeven roestvrijstalen Inventum inbouw afzuigkap AKI6015ZWA heeft 1 motor. Het is een zuinig apparaat met energieklasse B. Door de krachtige luchtstroom van 635 m³/h is dit model zeer geschikt voor een grote of open keuken. Je hoeft je met deze afzuigkap geen zorgen te maken over kookluchtjes. Je huis blijft tijdens en na het koken heerlijk fris ruiken. Het apparaat... lees verder op de website

- 1 motor, voor max. 635 m³/h
- Met randafzuiging
- Geluidsniveau max. 62 dB
- Druktoetsbediening
- Voor recirculatie en afvoer

Adviesprijs: € 509,00

Productkenmerken afzuigkap

Model	>	inbouw
Motor	>	1
Standen	>	3 + boost
Automatisch uitschakelen	>	ja, na max. 90 min.
Bediening	>	druktoetsen
Verlichting	>	luxe led-strips
Strips	>	2 x 2 watt
Energieklasse verlichting	>	A
Positie verlichting	>	voorzijde
Aluminium cassettefilter	>	1 stuks
5-laags cassettefilter	>	ja
Indicator vetfilter reinigen	>	ja
Indicator koolstoffilter vervangen	>	ja
Afvoer en recirculatie	>	ja
Afvoer naar boven	>	ja

Technische gegevens afzuigkap

Kleur	>	zwart
Breedte	>	60 cm
Diameter afvoer	>	150 mm
Energieklasse	>	B
Motor vermogen	>	260 watt
Aansluitwaarde	>	264 watt
Jaarlijks energieverbruik	>	67 kWh
Maximale luchtstroom	>	635 m³/h
Maximaal geluidsniveau	>	62 dB
Type recirculatie koolstoffilter set	>	KB91
Type plasmafilter	>	IPF650R

AKI6015ZWA

8 712876 172492

5 JAAR GARANTIE
SINCE 1908 BETROUWBARE KWALITEIT
UITSTEKEND BEOORDEELD

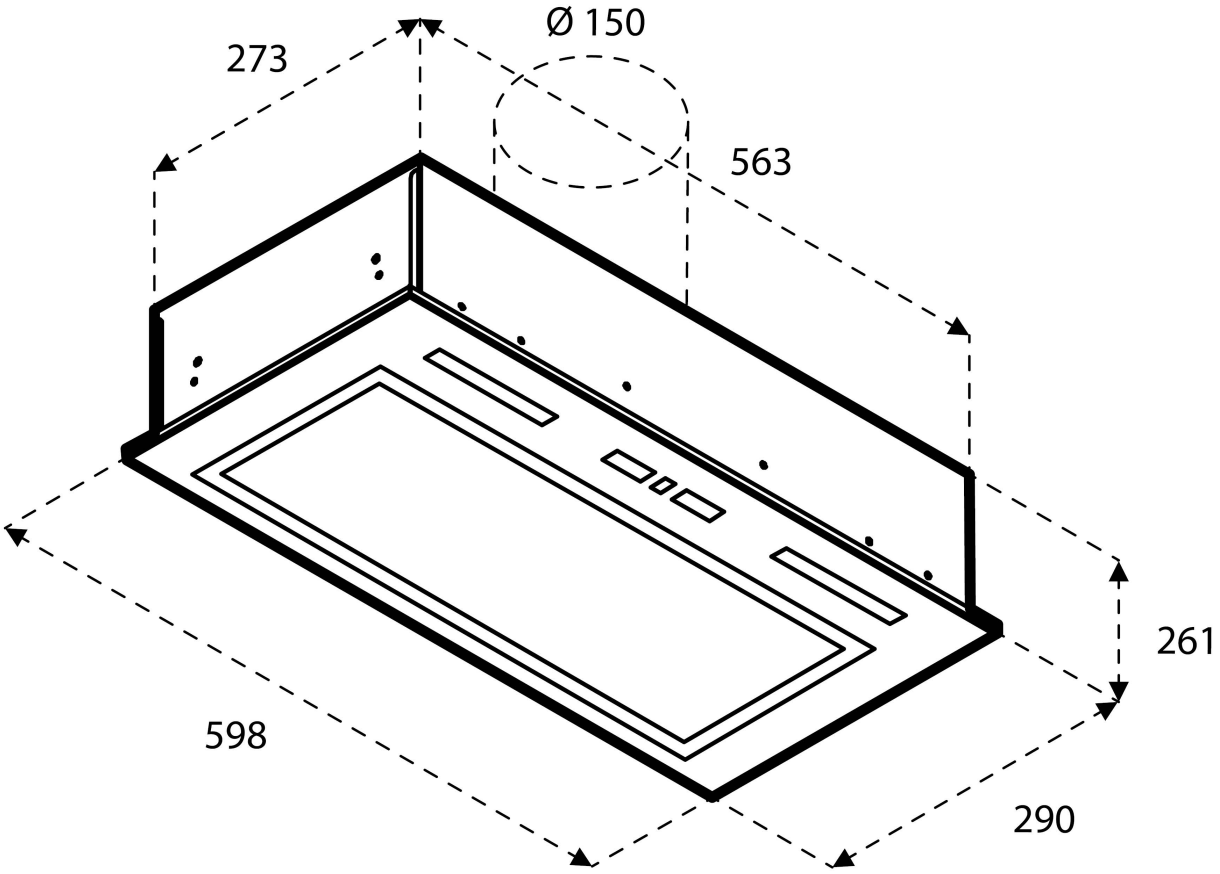

5 JAAR GARANTIE
SINCE 1908 BETROUWBARE KWALITEIT
UITSTEKEND BEOORDEELD