INVENTUM
maakt 't moment

# Inbouw Witgoed - Vaatwassers

| Typenummer | VVW6035AW/02 |
|---|---|

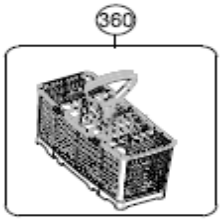


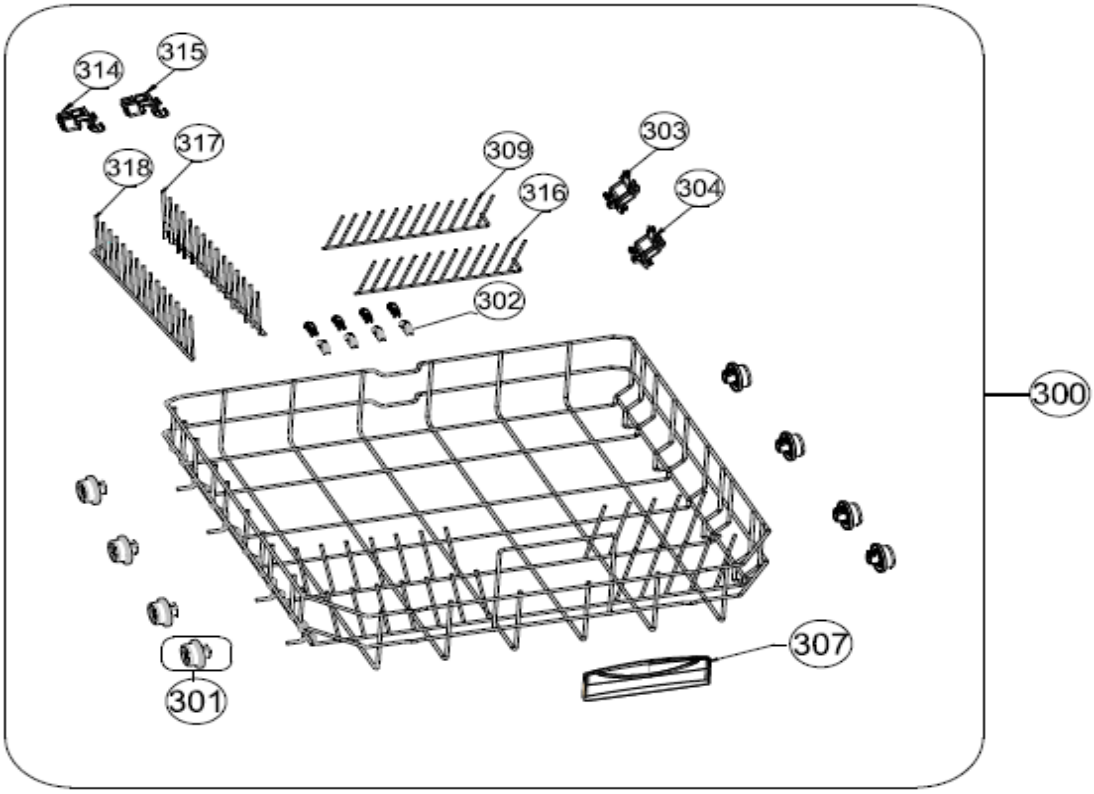


| | Revisie Datum | 5-5-2022 |
|---|---|---|

INVENTUM
maakt 't moment

# Inbouw Witgoed - Vaatwassers

| Typenummer | VVW6035AW/02 |
|---|---|

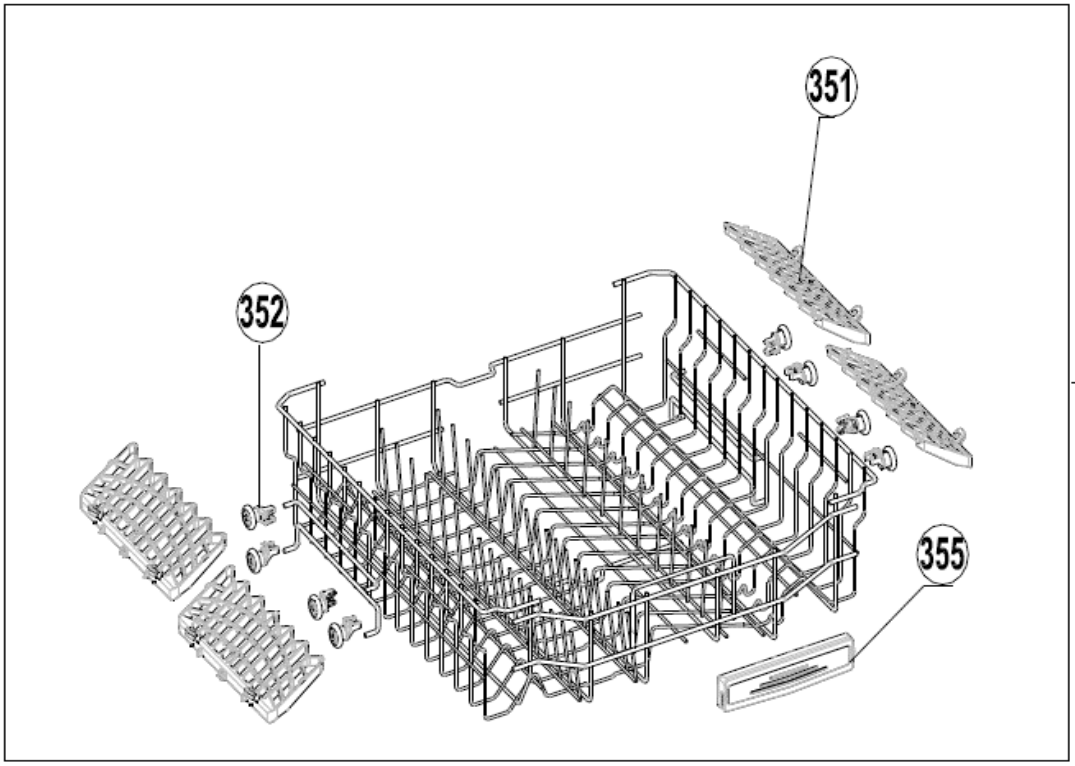


| Revisie Datum | 5-5-2022 |
|---|---|

INVENTUM
maakt 't moment

# Inbouw Witgoed - Vaatwassers

| Typenummer | VVW6035AW/02 |
|---|---|

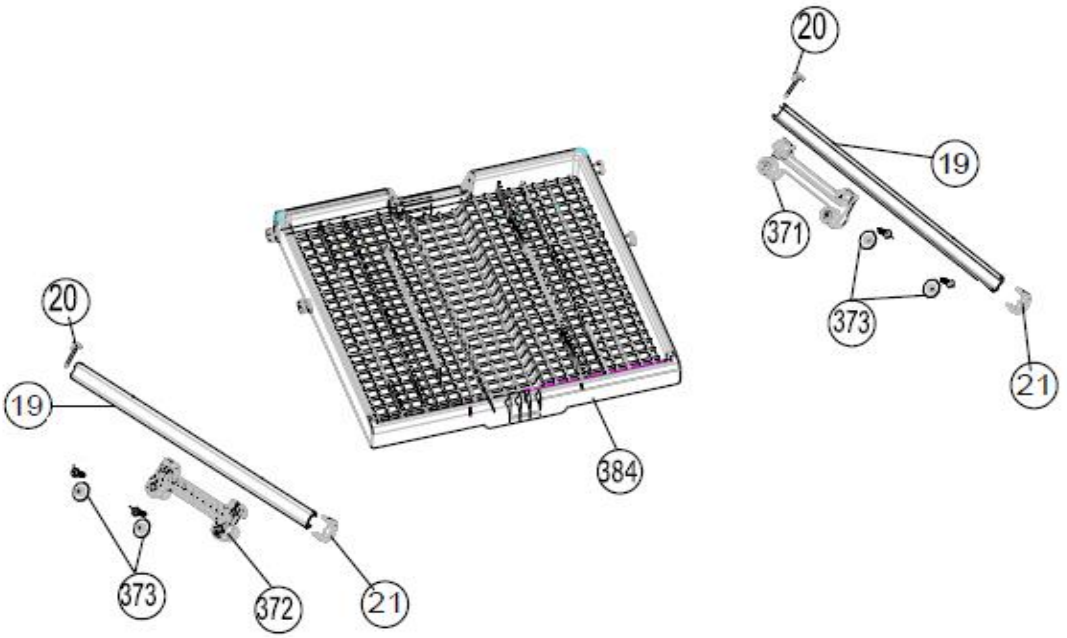


| | Revisie Datum | 5-5-2022 |
|---|---|---|

INVENTUM
maakt 't moment

# Inbouw Witgoed - Vaatwassers

| | |
|---|---|
| **Typenummer** | VVW6035AW/02 |

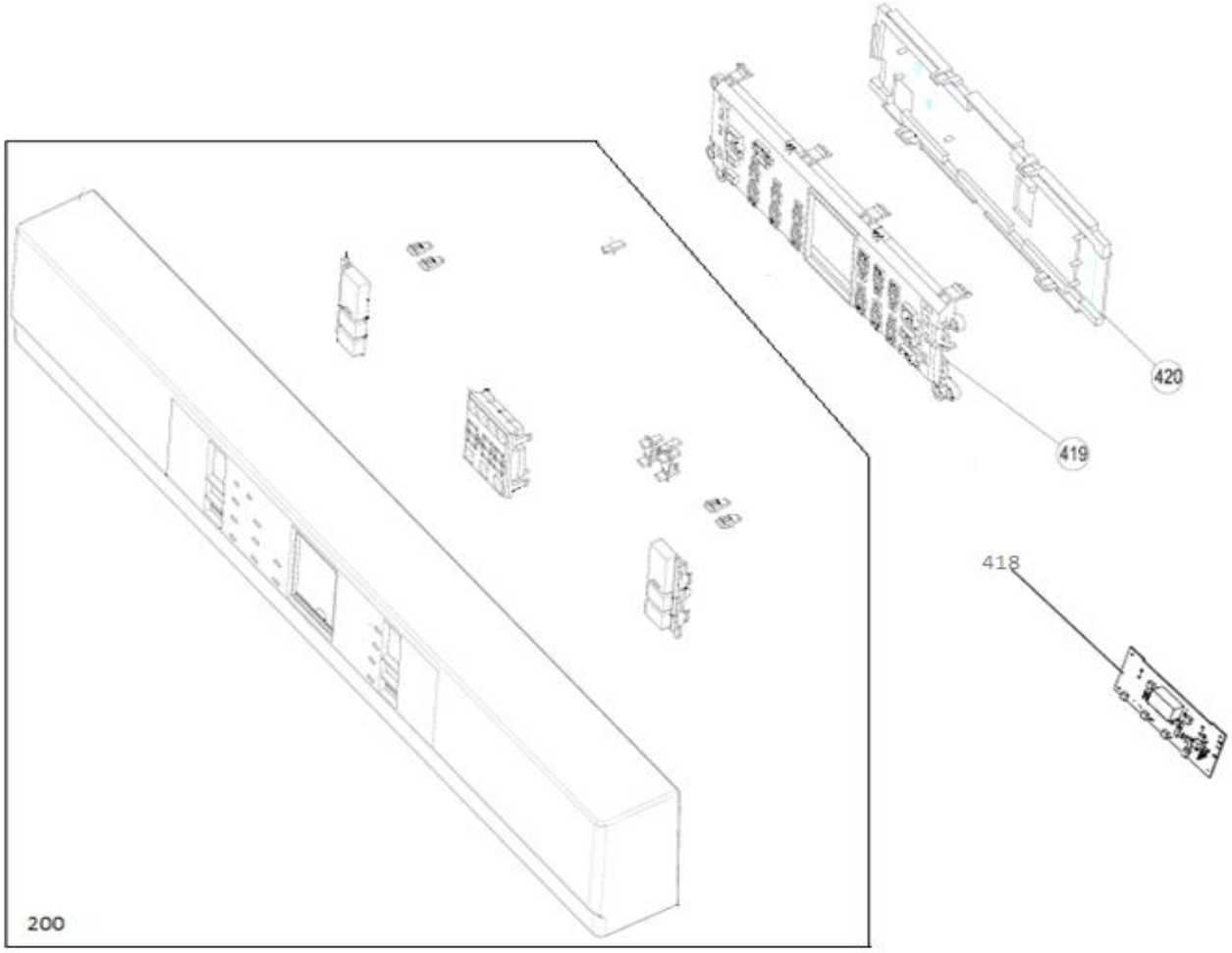


| | |
|---|---|
| **Revisie Datum** | **5-5-2022** |

INVENTUM
maakt 't moment

# Inbouw Witgoed - Vaatwassers

| Typenummer | VVW6035AW/02 | |
|---|---|---|

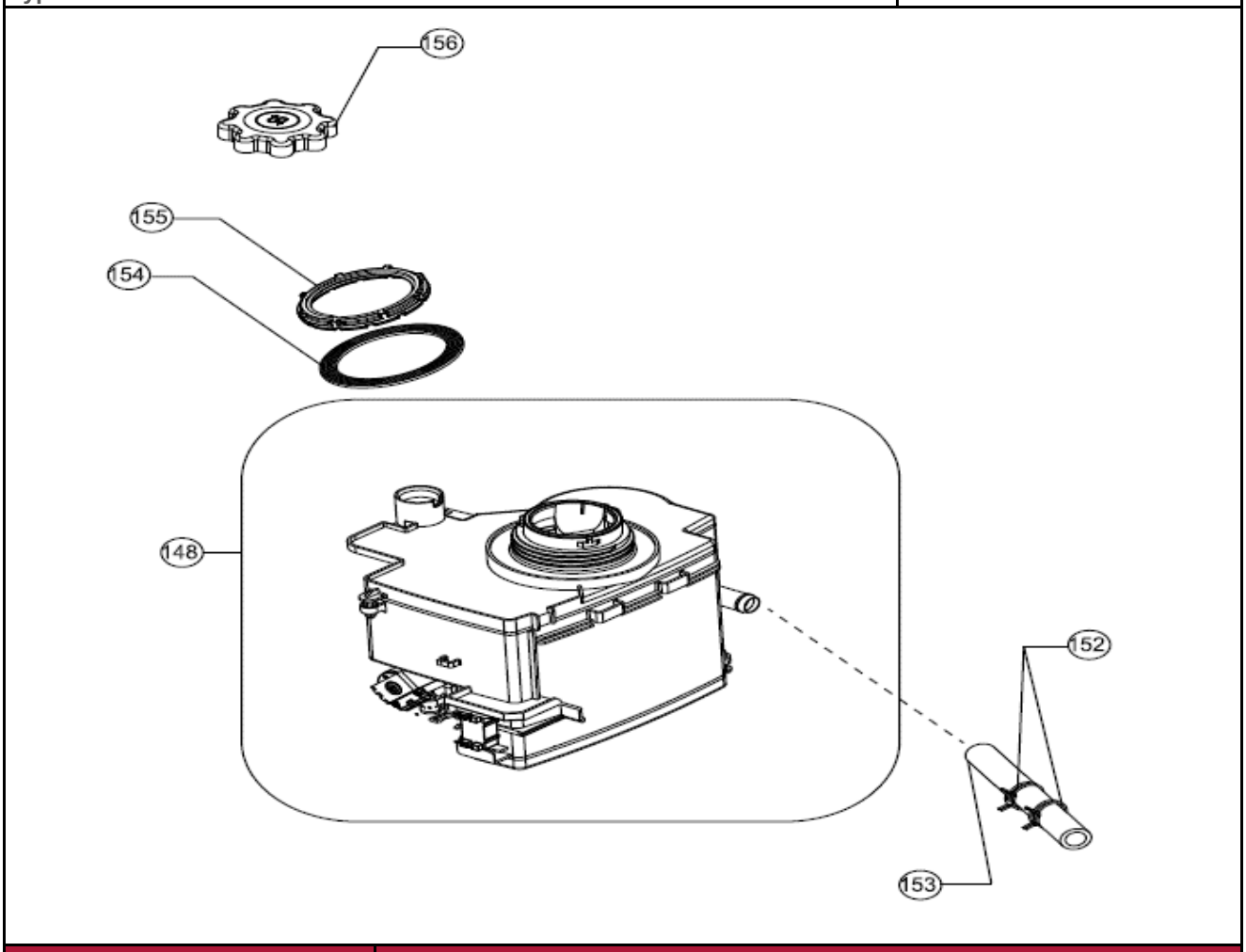


| | | |
|---|---|---|
| | Revisie Datum | 5-5-2022 |

INVENTUM
maakt 't moment

# Inbouw Witgoed - Vaatwassers

| Typenummer | VVW6035AW/02 | |
|---|---|---|

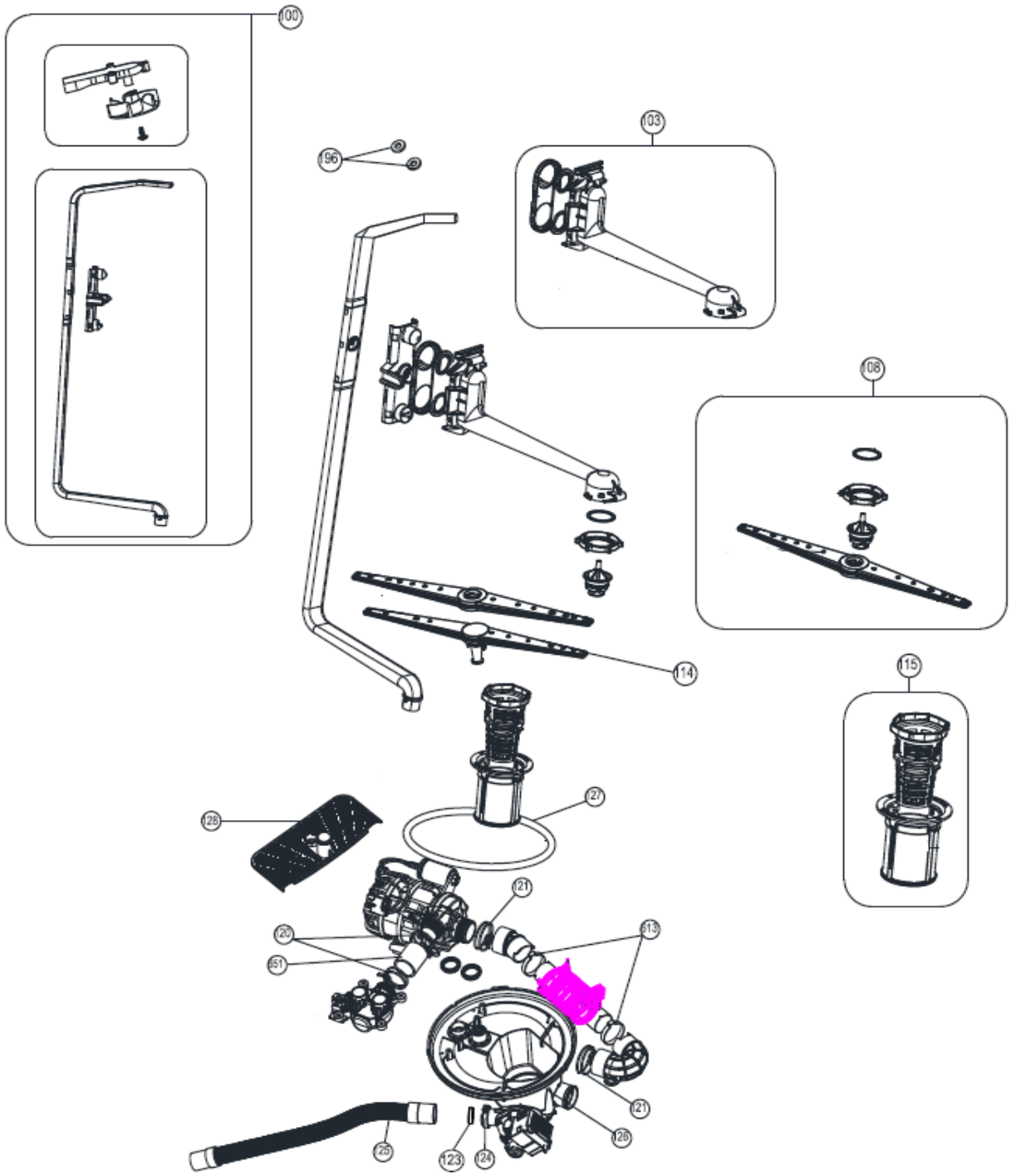

INVENTUM
maakt 't moment

# Inbouw Witgoed - Vaatwassers

| | |
|---|---|
| **Typenummer** | VVW6035AW/02 |

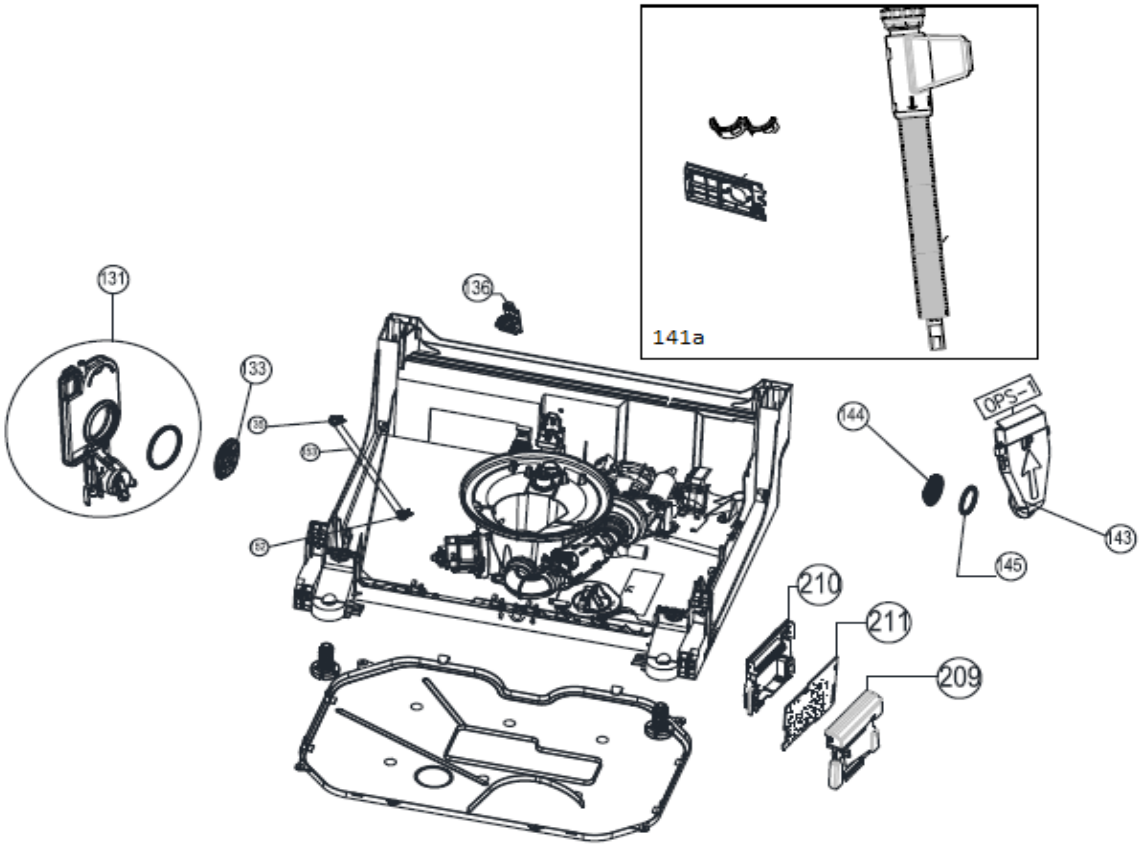


| | |
|---|---|
| **Revisie Datum** | **5-5-2022** |

INVENTUM
maakt 't moment

# Inbouw Witgoed - Vaatwassers

| | |
|---|---|
| **Typenummer** | VVW6035AW/02 |

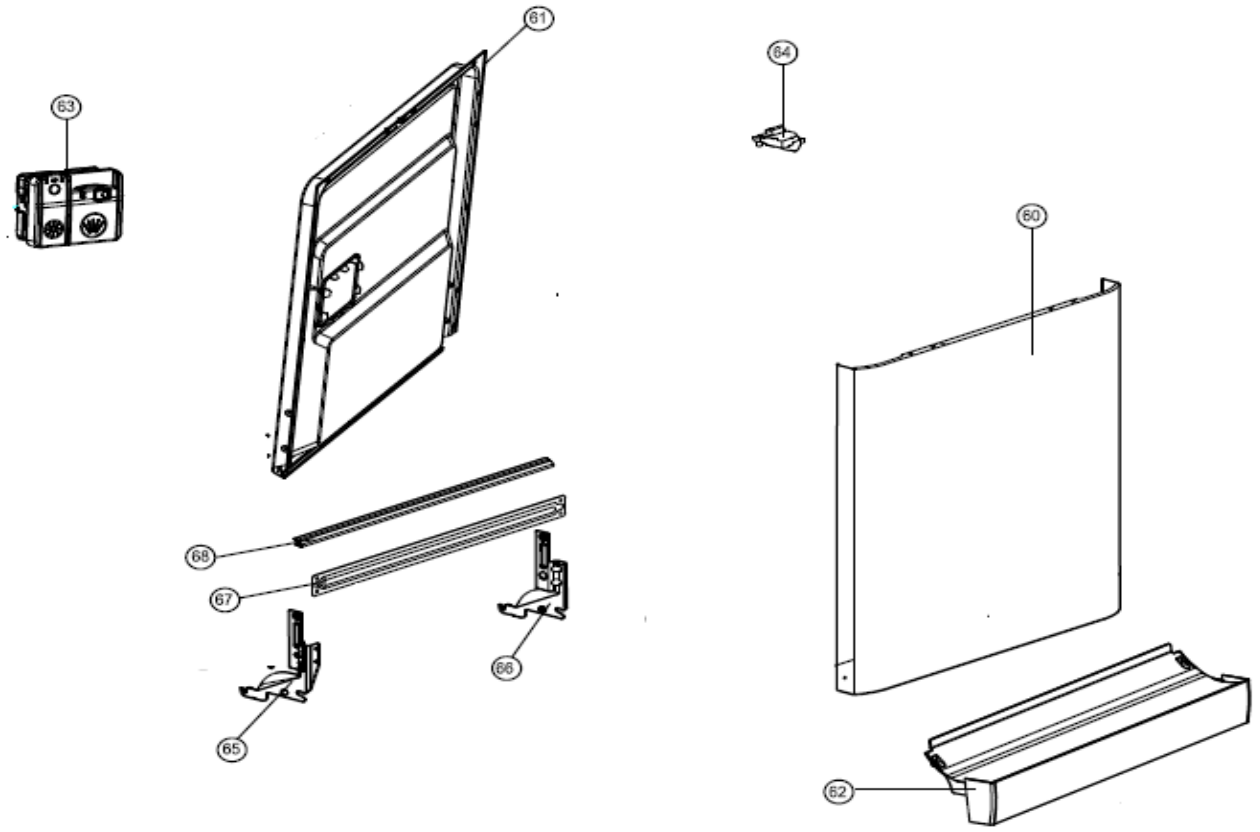


| | |
|---|---|
| **Revisie Datum** | **5-5-2022** |

INVENTUM
maakt 't moment

# Inbouw Witgoed - Vaatwassers

| Typenummer | VVW6035AW/02 |
|---|---|

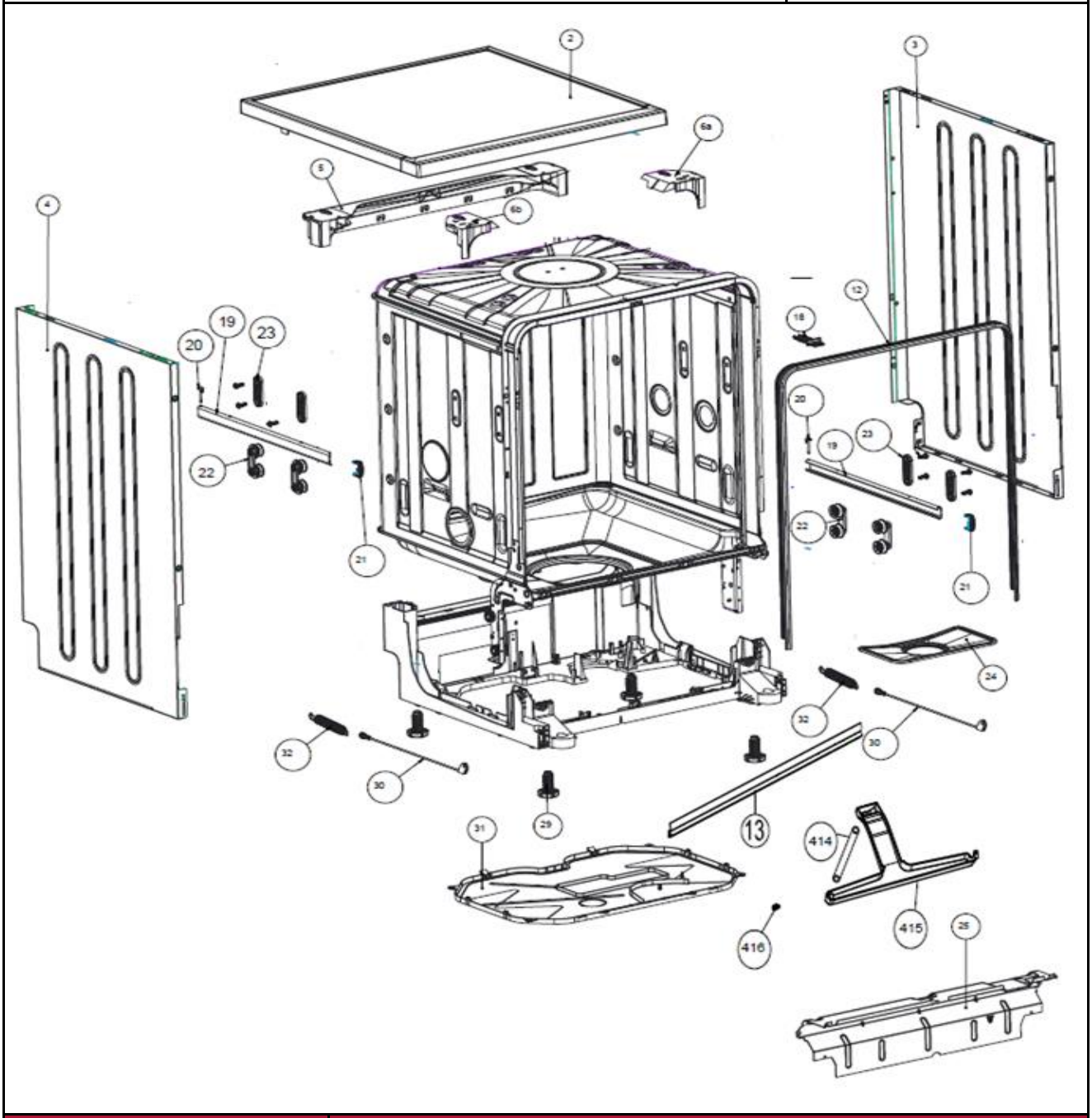


| | Revisie Datum | 5-5-2022 |
|---|---|---|

INVENTUM
maakt 't moment

# Inbouw Witgoed - Vaatwassers

| Typenummer | VVW6035AW/02 | |
|---|---|---|

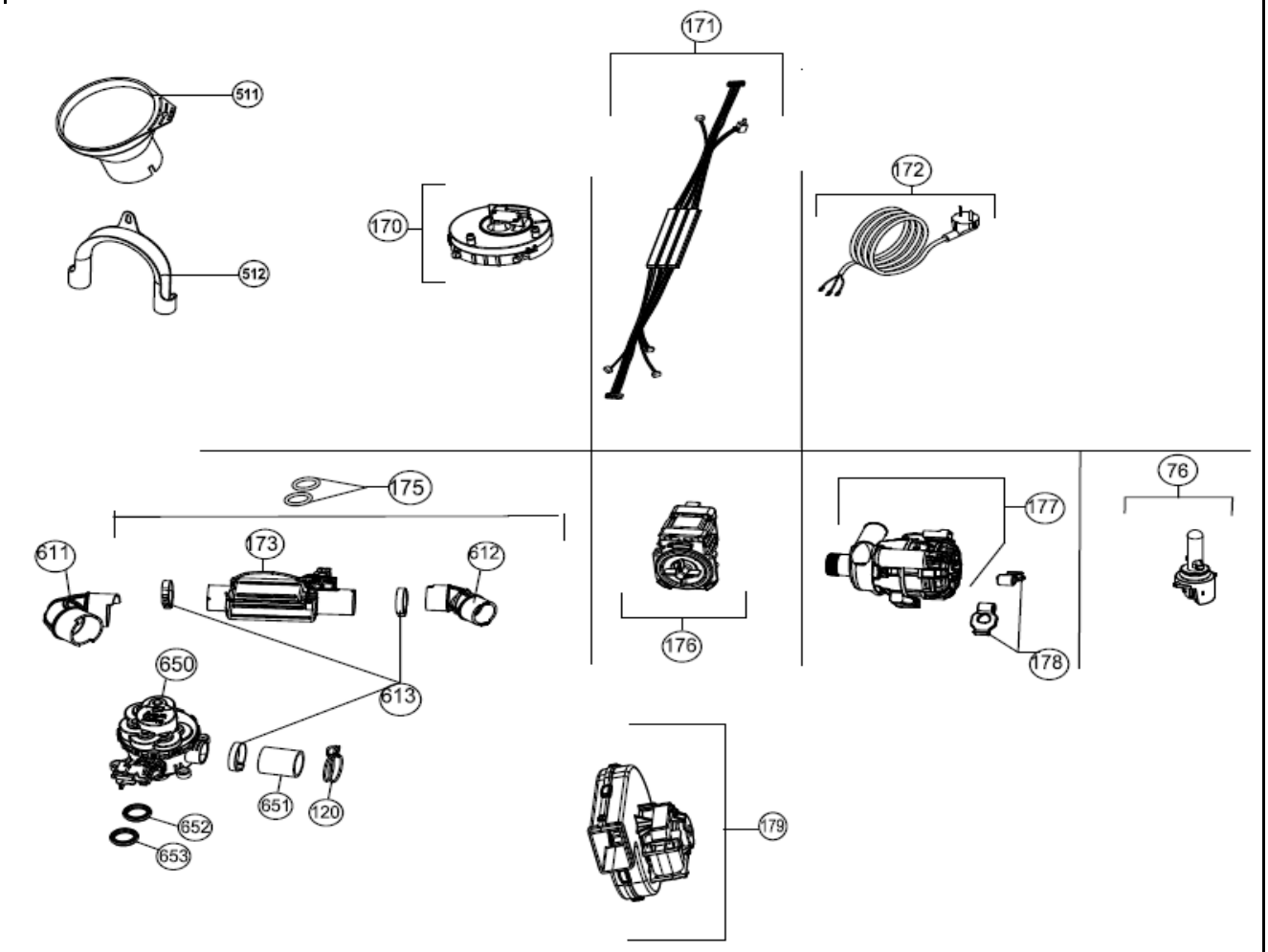


| | | |
|---|---|---|
| | Revisie Datum | 5-5-2022 |