INVENTUM
maakt 't moment

Vrijstaand witgoed - Koelen en vriezen
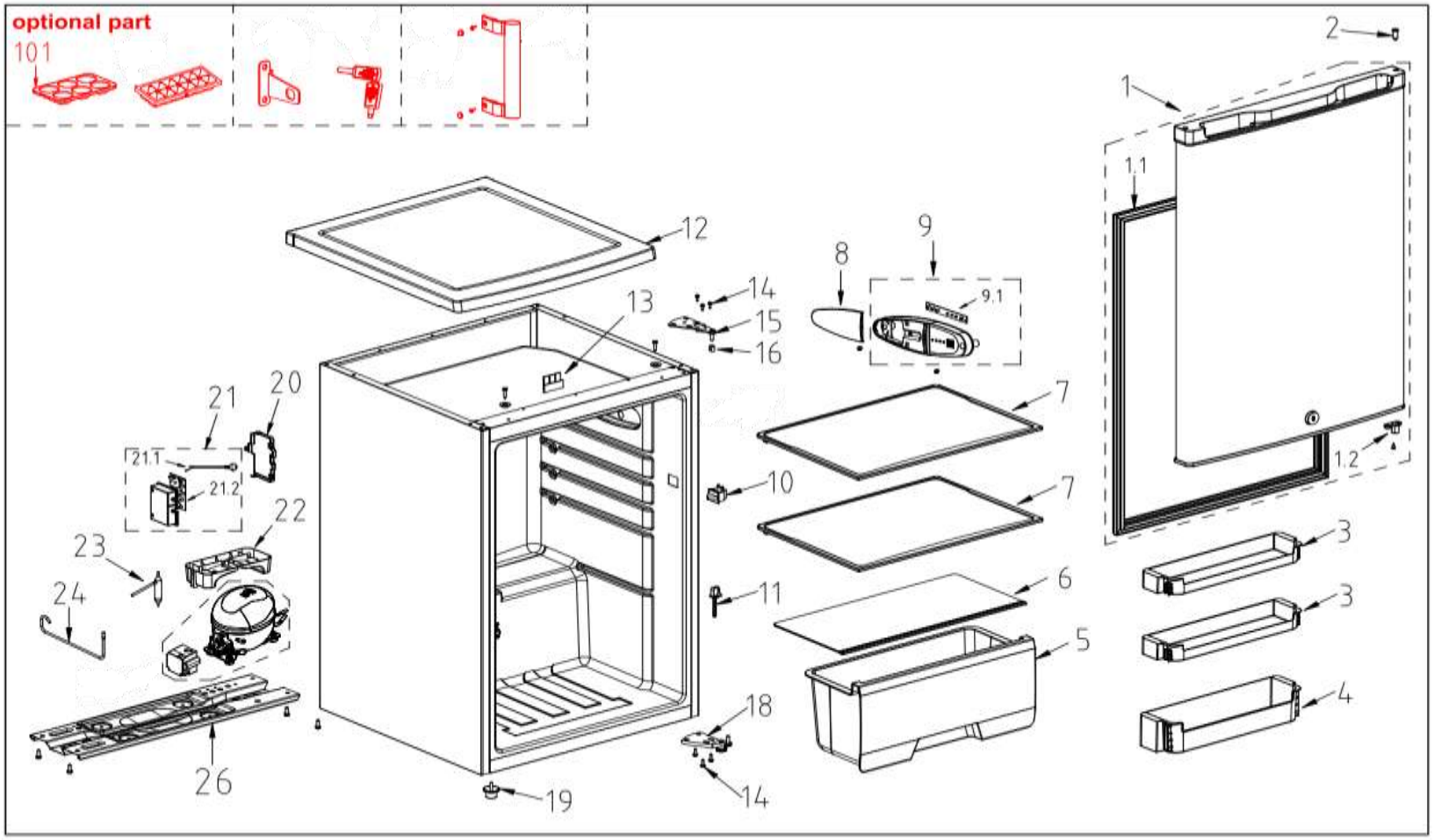
Typenummer	KK550/03